SKĀRDA KLĀJS / esošo demontēt/	-0,5 mm
LATAS /HORIZONTĀLI/ 50X50 s=300	-50 mm
LATAS /VERTIKĀLI/ 25X60	- 25 mm
PRETKONDENSĀTA PLĒVE	-0,2 mm
GAISA ŠĶIRKĀRTA	-50mm
PAPILDUS SPĀRES 75X100	-100 mm
ESOŠĀS SPĀRES 150X150	-150 mm
PPRETVĒJA PLĀKSNE PAROC WAS 25t	-30mm
SILTUMIZOLĀCIJA PAROC UNS37	-150mm
TVAIKA IZOLĀCIJA	- 0,2mm
LATAS 50X50	-50mm
SILTUMIZOLĀCIJA PAROC UNS37	-50mm
RETINĀTS DĒĻU KLĀJS	-25mm

GRIEZUMS 2-2

STAIGĀJAMO LAIPU / 600X25h / IERĪKOŠANA
UZ BRUSĀM / 60x100h/ PA ESOŠĀM SIJĀM
SILTUMIZOLĀCIJAS IERĪKOŠANA AR "PAROC UNM 37 " -200mm
ESOŠĀ SMILTS PABĒRUMA DAĻĒJA IZVĀKŠANA (b=100mm)

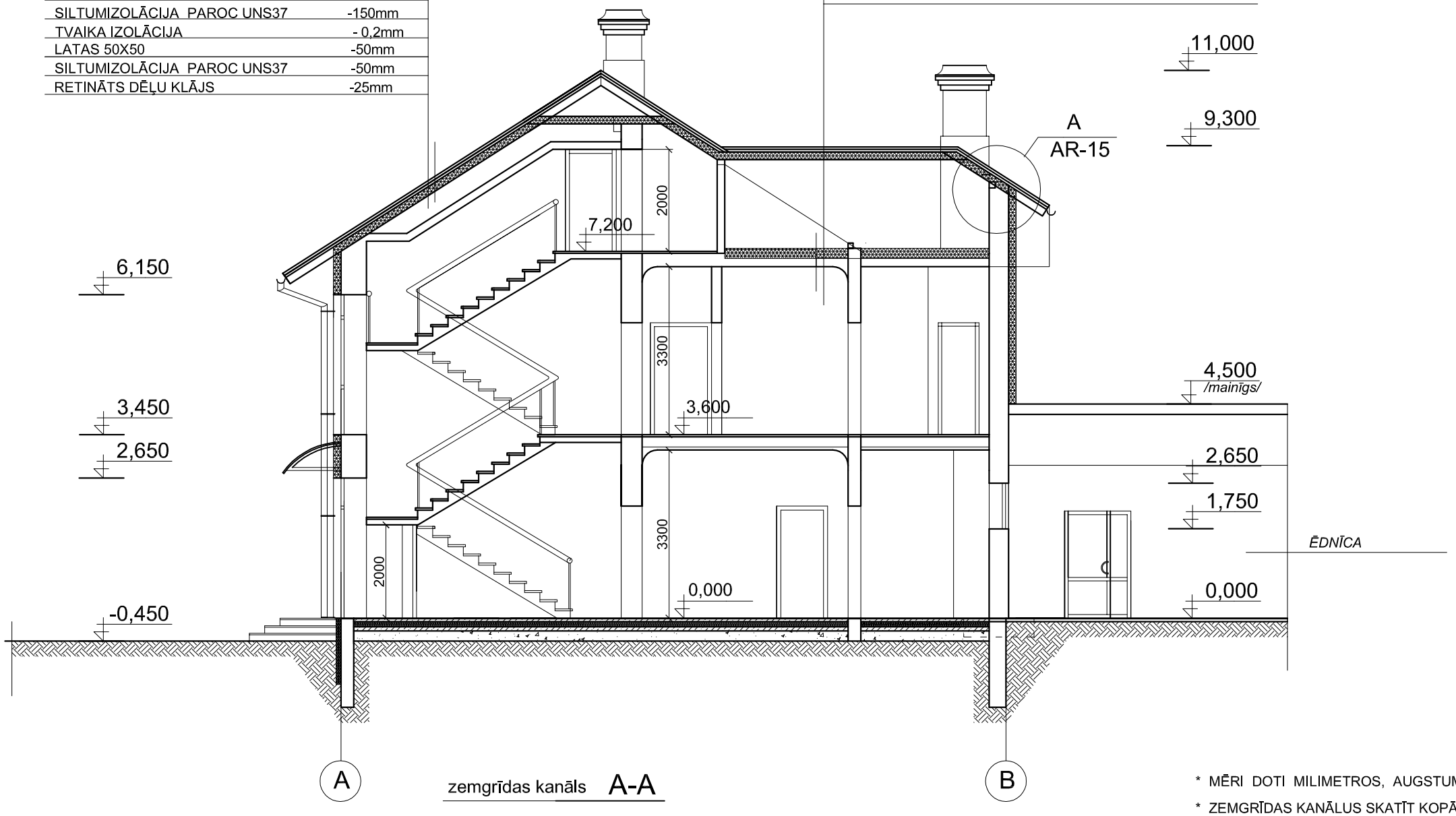

zemgrīdas kanāls A-A

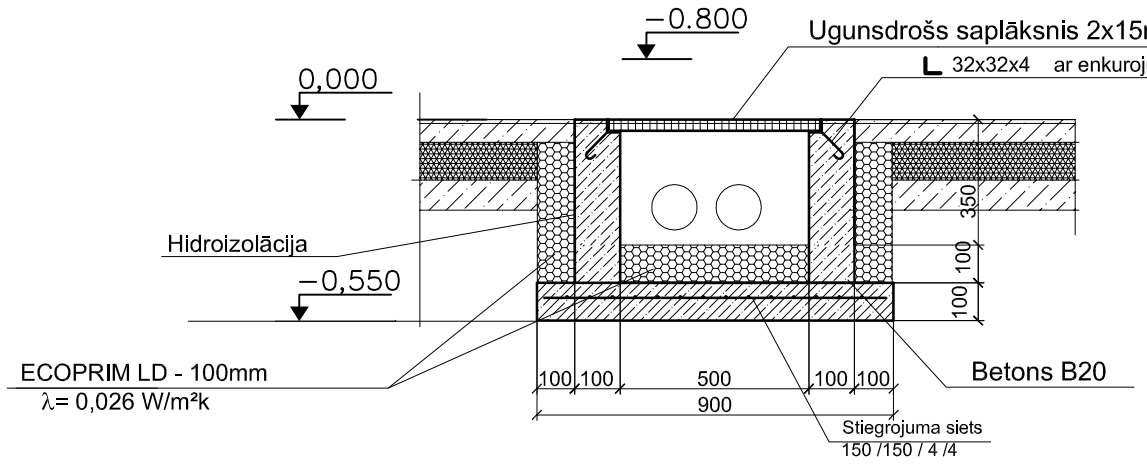

* MĒRI DOTI MILIMETROS, AUGSTUMA ATZĪMES METROS
* ZEMGRĪDAS KANĀLUS SKATĪT KOPĀ AR AV DAĻAS RASĒJUMU LAPĀM UN PLĀNA LAPU AR-2.
* KOPĒJAIS ZEMGRĪDU KANĀLU GARUMS L=7,0m
* ZEMGRĪDAS KANĀLUS SILTINĀT AR 100mm ECOPRIM LD200

SASKAŅOTS

SIA Agroprojekts RB NĀKOTNES IELĀ 14-26, ĶEKAVA , ĶEKAVAS PAG., LV-2123				LĪVĀNU NOVADA DOME				LND/5-44.3/11.47 (03-2011)
				JERSIKAS PAMATSKOLAS ĒKAS RENOVĀCIJA ATBILSTOŠI AUGSTĀM ENERGOEFEKTIVITĀTES PRASĪBĀM				
				GRIEZUMS 2-2		Stadija	Lapa	Lapas
Būvpr.vad.	I.Rudzītis					TP	AR - 7l	
Arhitekte	I.Brance							
				M 1:100	Reģ. Nr.			